SHERPA MONOBLOC S2

041-K028-01
041-K028-02

Kompatibel mit: SiOS CONTROL

Monoblock-Wärmepumpe

COMPACT TECHNOLOGY

Kompakte Einheit und reduzierte Gesamtabmessungen. Für alle Leistungsgrößen ist die Maschine mit einer einzelnen Lüftereinheit ausgestattet.

BRAUCHWARMWASSER BIS 60°C

Sherpa liefert Brauchwarmwasser mit einer Temperatur von bis zu 60°C.

INTEGRIERTES WI-FI

Durch das Herunterladen der iLetComfort App, können alle Funktionen über das Smartphone, auch von unterwegs, verwaltet werden.

EIGENSCHAFTEN

- **Luft-Wasser-Wärmepumpe Inverter mit Kältemittel R32**
- **Energieeffizienzklasse** beim Heizen gemäßigte Zone: A+++ (35°C) und A++ (55°C) auf einer Skala zwischen A+++ und D.
- **Verfügbare Leistungen:** 9 Leistungen mit Kältemittel R32 einphasig (6-8-10-12-14-16 kW) und dreiphasig (12-14-16 kW)
- **Warmwasserbereitung:** bis zu 60°C
- **Kompressor**: Doppelter Gleichstrom-Rotationskompressor.
- **Expansionsventil:** elektronisch.
- **Ventilator** mit bürstenlosen DC-Motoren.
- **Fernsteuerungs-Bedienfeld,** serienmäßiger Touchscreen (Verbindungskabel bis zu 50 m, nicht im Lieferumfang enthalten). Integriertes Wlan-Modul für die Maschinenverwaltung über Smartphone und Tablet, mit eigener App (iLetComfort)
- **Kältemittel:** R32*
- **Betriebsgrenzen:**: bis zu -25°C, +43°C (siehe technische Handbücher)
- **Externe Luftsonde** in die Maschine integriert.
- **Sonde für den Warmwasserspeicher:** serienmäßig im Lieferumfang der Maschine enthalten.
- **Kaskadenverwaltung:** bis zu 6 anschließbare Geräte (gleicher Größe), 1 Master und 5 Slaves (nur das Master-Gerät kann Brauchwasser erzeugen).
- **Smart Grid**: Die Wärmepumpe ist für den Dialog mit einem intelligenten Stromnetz vorbereitet und ist SG Ready zertifiziert, entsprechend den Anforderungen des deutschen BWP-Instituts.

* Hermetisch versiegelte Ausrüstung, die fluorierte Gase mit einem Treibhauspotential von GWP = 675 (R32) enthält

LAYOUT, ABMESSUNGEN, GEWICHT

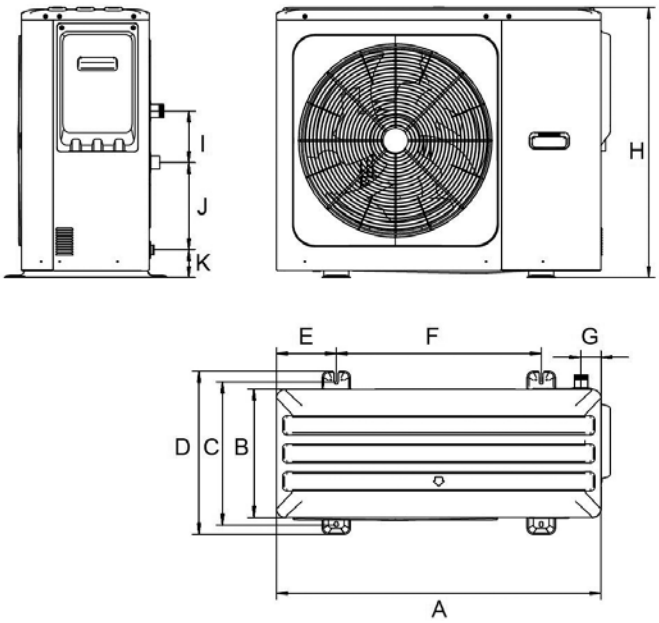

		6	8	10	12	14	16	12T	14T	16T
		EINZELVENTILATOR								
A	mm	1040	1040	1040	1040	1040	1040	1040	1040	1040
B	mm	410	410	410	410	410	410	410	410	410
C	mm	458	458	458	458	458	458	458	458	458
D	mm	523	523	523	523	523	523	523	523	523
E	mm	191	191	191	191	191	191	191	191	191
F	mm	656	656	656	656	656	656	656	656	656
G	mm	64	64	64	64	64	64	64	64	64
H	mm	865	865	865	865	865	865	865	865	865
I	mm	165	165	165	165	165	165	165	165	165
J	mm	279	279	279	279	279	279	279	279	279
K	mm	89	89	89	89	89	89	89	89	89
Nettogewicht	kg	87	87	87	106	106	106	120	120	120

KASKADENVERWALTUNG

Kaskadenverwaltung für bis zu 6 Geräten. Anlagenleistung bis zu 96 kW.

FERNBEDIENUNG DURCH APP ILETCOMFORT

Die Wärmepumpe kann dank des serienmäßig eingebauten Wi-Fi-Moduls mit Tablets und Smartphones ferngesteuert werden (zur Kopplung mit einem mit dem Internet verbundenen WLAN-Router). Die "iLetComfort"-App kann kostenlos in den Google- und Apple-Stores heruntergeladen werden und ermöglicht die Steuerung der Maschine über die Cloud.

TECHNISCHE DATEN				6			8			10			12			14			16		
Sherpa Monobloc S2 E				02303			02304			02305			02306			02307			02308		
Kompressor Frequenz				Min	Nom	Max	Min	Nom	Max	Min	Nom	Max	Min	Nom	Max	Min	Nom	Max	Min	Nom	Max
GENAUE LEISTUNGEN																					
Heizleistung	a7/6 - w30/35	(a)	kW	-	6,5	8,47	-	8,4	9,56	-	10	11,16	-	12,2	13,42	-	14,1	15,27	-	16	18,23
COP	a7/6 - w30/35	(a)	W/W	-	5,3	-	-	5,05	-	-	4,7	-	-	4,9	-	-	4,7	-	-	4,5	-
Heizleistung	a2/1 - w30/35	(b)	kW	-	5,6	7,64	-	7,1	8,52	-	8,2	9,94	-	12,3	12,3	-	13	13,56	-	14,5	14,76
COP	a2/1 - w30/35	(b)	W/W	-	4,2	-	-	3,95	-	-	3,8	-	-	3,6	-	-	3,5	-	-	3,25	-
Heizleistung	a-7/-8 - w30/35	(c)	kW	-	6,2	6,67	-	7,1	7,65	-	8	8,4	-	11,6	12,1	-	12,5	13,2	-	13,5	14,1
COP	a-7/-8 - w30/35	(c)	W/W	-	3,2	-	-	3,15	-	-	3	-	-	2,85	-	-	2,8	-	-	2,7	-
Heizleistung	a-15/-16 - w30/35	(d)	kW	-	5,59	5,59	-	6,07	6,07	-	6,48	6,48	-	10,35	10,35	-	11,22	11,22	-	11,82	11,82
COP	a-15/-16 - w30/35	(d)	W/W	-	2,58	-	-	2,54	-	-	2,5	-	-	2,39	-	-	2,35	-	-	2,22	-
Heizleistung (Gebläsekonvektor)	a7/6 - w40/45	(f)	kW	-	6,6	8,14	-	8,5	9,28	-	10,2	10,87	-	12,5	13,14	-	14,5	14,87	-	16,2	18,07
COP-Wert (Gebläsekonvektor)	a7/6 - w40/45	(f)	W/W	-	4	-	-	3,8	-	-	3,65	-	-	3,7	-	-	3,55	-	-	3,45	-
Heizleistung (Gebläsekonvektor)	a2/1 - w40/45	(g)	kW	-	6,5	7,03	-	7,5	8,22	-	8,5	9,42	-	12	12	-	13	13,28	-	14,3	14,74
COP-Wert (Gebläsekonvektor)	a2/1 - w40/45	(g)	W/W	-	3,15	-	-	3,05	-	-	2,95	-	-	2,9	-	-	2,8	-	-	2,7	-
Heizleistung (Gebläsekonvektor)	a-7/-8 - w40/45	(h)	kW	-	6,1	6,47	-	6,8	7,43	-	7,4	8,16	-	11,5	11,5	-	12,5	12,5	-	13,5	13,5
COP-Wert (Gebläsekonvektor)	a-7/-8 - w40/45	(h)	W/W	-	2,6	-	-	2,5	-	-	2,4	-	-	2,4	-	-	2,3	-	-	2,25	-
Heizleistung (Gebläsekonvektor)	a-15/-16 - w40/45	(i)	kW	-	5,45	5,45	-	5,92	5,92	-	6,33	6,33	-	9,62	9,62	-	10,3	10,3	-	10,96	10,96
COP-Wert (Gebläsekonvektor)	a-15/-16 - w40/45	(i)	W/W	-	2,23	-	-	2,2	-	-	2,14	-	-	2,11	-	-	2,07	-	-	1,98	-
Kühlleistung	a35 - w23/18	(l)	kW	-	6,5	9,27	-	8,3	10,31	-	10	10,31	-	12,2	16,11	-	13,9	17,13	-	15,4	17,13
EER	a35 - w23/18	(l)	W/W	-	5,1	-	-	4,85	-	-	4,3	-	-	4,6	-	-	4,4	-	-	4,2	-
Kühlleistung (Gebläsekonvektor)	a35 - w12/7	(m)	kW	-	5,5	6,84	-	7,4	8,66	-	9	9	-	11,6	13,44	-	13,4	15,48	-	14	16,01
EER-Wert (Gebläsekonvektor)	a35 - w12/7	(m)	W/W	-	3,25	-	-	3,15	-	-	2,9	-	-	3,1	-	-	2,93	-	-	2,9	-
EFFIZIENZEN																					
Energieeffizienzklasse beim Aufheizen von Wasser auf 35 °C	Warmer Climate			A+++			A+++			A+++			A+++			A+++			A+++		
SCOP-Wert	Warmer Climate			6,78			6,94			7,05			6,63			6,59			6,46		
ηs (Jahreszeitbedingte Effizienz beim Beheizen von Räumen)	Warmer Climate		ηs %	268,2			274,7			279,1			262,3			260,5			255,4		
Energieeffizienzklasse beim Aufheizen von Wasser auf 35 °C	Average Climate			A+++			A+++			A+++			A+++			A+++			A+++		
SCOP-Wert	Average Climate			5,12			5,17			5,12			5,08			4,89			4,84		
ηs (Jahreszeitbedingte Effizienz beim Beheizen von Räumen)	Average Climate		ηs %	201,8			204			201,9			200,1			192,5			190,5		
Energieeffizienzklasse beim Aufheizen von Wasser auf 35 °C	Cold Climate			A+++			A+++			A+++			A+++			A+++			A+++		
SCOP-Wert	Cold Climate			4,41			4,44			4,44			4,3			4,36			4,35		
ηs (Jahreszeitbedingte Effizienz beim Beheizen von Räumen)	Cold Climate		ηs %	173,4			174,6			174,6			168,8			171,3			170,9		
Energieeffizienzklasse beim Aufheizen von Wasser auf 55°C	Warmer Climate			A++			A++			A++			A++			A++			A++		
SCOP-Wert	Warmer Climate			4,35			4,71			4,91			4,55			4,69			4,68		
ηs (Jahreszeitbedingte Effizienz beim Beheizen von Räumen)	Warmer Climate		ηs %	170,9			185,3			193,4			179			184,6			184		
Energieeffizienzklasse beim Aufheizen von Wasser auf 55°C	Average Climate			A++			A++			A++			A++			A++			A++		
SCOP-Wert	Average Climate			3,59			3,67			3,71			3,62			3,62			3,59		
ηs (Jahreszeitbedingte Effizienz beim Beheizen von Räumen)	Average Climate		ηs %	140,7			143,6			145,5			141.6			141,8			140,6		
Energieeffizienzklasse beim Aufheizen von Wasser auf 55°C	Cold Climate			A++			A++			A++			A++			A++			A++		
SCOP-Wert	Cold Climate			2,9			3,02			3,14			3,23			3,24			3,18		
ηs (Jahreszeitbedingte Effizienz beim Beheizen von Räumen)	Cold Climate		ηs %	113,1			117,7			122,4			126			126,6			124,3		
LÄRMPEGEL																					
Schallleistungspegel Inneneinheit			dB(A)	-			-			-			-			-			-		
Schalldruckpegel Inneneinheit		(n)	dB(A)	-			-			-			-			-			-		
Schalldruckpegel Ausseneinheit (Nennwert)			dB(A)	60			63			65			70			72			72		
Schalldruckpegel Ausseneinheit (Nennwert)		(o)	dB(A)	48			51			53			56			58			58		
ELEKTRISCHE DATEN																					
Absorptionskreis Anlage			W	4-95			4-95			4-95			4-95			4-95			4-95		
Stromversorgung der Inneneinheit			V/ph/Hz	-			-			-			-			-			-		
Maximale Stromaufnahme des internen Einheit mit aktiven Widerständen			A	-			-			-			-			-			-		
Maximale Leistungsaufnahme der internen Einheit mit aktiven Heizungen			kW	-			-			-			-			-			-		
Zusätzliche elektrische Widerstände			kW	-			-			-			-			-			-		
Stromversorgung Außeneinheit			V/ph/Hz	220-240/1/50			220-240/1/50			220-240/1/50			220-240/1/50			220-240/1/50			220-240/1/50		
Maximale Stromaufnahme der externen Einheit			A	13			14,5			16			25			26,5			28		
Maximale Leistungsaufnahme der externen Einheit			kW	3,2			3,5			3,8			5,8			6,2			6,6		
KÜHLKREISLAUF																					
Kompressorart				TWIN ROTARY			TWIN ROTARY			TWIN ROTARY			TWIN ROTARY			TWIN ROTARY			TWIN ROTARY		
Durchmesser des Anschlusses am Kältemitteleingang			"	-			-			-			-			-			-		
Kältemittel		(p)		R32			R32			R32			R32			R32			R32		
Treibhauspotenzial			GWP	675			675			675			675			675			675		
Kältemittelfüllung			kg	1,25			1,25			1,25			1,8			1,8			1,8		
Grenzwert für die Länge der Kühlrohre ohne Überprüfung der Mindestoberfläche gemäß IEC 60335-2-40:2018		(q)		-			-			-			-			-			-		
HYDRAULISCHE DATEN																					
Hydraulische Anschlüsse			"	G1 BSP			G1 BSP			G1 BSP			G5/4 BSP			G5/4 BSP			G5/4 BSP		
Kapazität Ausdehnungsgefäß			l	5			5			5			5			5			5		

(a) Heizbetrieb, Außenlufttemperatur 7°C v.E./6°C v.E., Wassereinlass-/Auslasstemperatur 30°C/35°C
(b) Heizbetrieb, Außenlufttemperatur 2°C v.E./1°C v.E., Wassereinlass-/Auslasstemperatur 30°C/35°C
(c) Heizbetrieb, Außenlufttemperatur -7°C v.E./-8°C v.E., Wassereinlass-/Auslasstemperatur 30°C/35°C
(d) Heizbetrieb, Außenlufttemperatur -15°C v.E./-16°C v.E, Wassereingangs-/Ausgangstemperatur 30°C/35°C
(f) Heizbetrieb, Außenlufttemperatur 7°C b.s./6°C v.E., Wassereinlass-/Auslasstemperatur 40°C/45°C
(g) Heizbetrieb, Außenlufttemperatur 2°C b.s./1°C v.E., Wassereinlass-/Auslasstemperatur 40°C/45°C
(g) Heizbetrieb, Außenlufttemperatur 2°C b.s./1°C v.E., Wassereinlass-/Auslasstemperatur 40°C/45°C
(i) Heizbetrieb, Außenlufttemperatur -15°C b.s./-16°C v.E., Wassereinlass-/Auslasstemperatur 40°C/45°C

(l) Kühlmodus, Außenlufttemperatur 35°C, Wassereinlass-/Auslasstemperatur 23°C/18°C
(m) Kühlbetrieb, Außenlufttemperatur 35°C, Wassereinlass-/Auslasstemperaturr 12°C/7°C
(n) Schalldruckwerte, gemessen in 1 m Entfernung in einem schallarmen Raum
(o) Schalldruckwerte, gemessen in 1 m Entfernung in einem schallarmen Raum
(p) Geräte, die hermetisch verschlossen sind und fluorierte Gase enthalten
(q) Maximale Länge der Kältemittelleitungen, über die hinaus die Mindestfläche der Installationsräume überprüft werden muss, siehe technisches Handbuch
Die Energieeffizienzklassen beziehen sich auf ein Sortiment von A+++ bis D.

	TECHNISCHE DATEN				12T			14T			16T		
	Sherpa Monobloc S2 E				02309			02310			02311		
	Kompressor Frequenz				Min	Nom	Max	Min	Nom	Max	Min	Nom	Max
GENAUE LEISTUNGEN	Heizleistung	a7/6 - w30/35	(a)	kW	-	12,2	13,42	-	14,1	15,27	-	16	18,23
	COP	a7/6 - w30/35	(a)	W/W	-	4,9	-	-	4,7	-	-	4,5	-
	Heizleistung	a2/1 - w30/35	(b)	kW	-	12,3	12,3	-	13	13,56	-	14,5	14,76
	COP	a2/1 - w30/35	(b)	W/W	-	3,6	-	-	3,5	-	-	3,25	-
	Heizleistung	a-7/-8 - w30/35	(c)	kW	-	11,6	12,1	-	12,5	13,2	-	13,5	14,1
	COP	a-7/-8 - w30/35	(c)	W/W	-	2,85	-	-	2,8	-	-	2,7	-
	Heizleistung	a-15/-16 - w30/35	(d)	kW	-	10,35	10,35	-	11,22	11,22	-	11,82	11,82
	COP	a-15/-16 - w30/35	(d)	W/W	-	2,39	-	-	2,35	-	-	2,22	-
	Heizleistung (Gebläsekonvektor)	a7/6 - w40/45	(f)	kW	-	12,5	13,14	-	14,5	14,87	-	16,2	18,07
	COP-Wert (Gebläsekonvektor)	a7/6 - w40/45	(f)	W/W	-	3,7	-	-	3,55	-	-	3,45	-
	Heizleistung (Gebläsekonvektor)	a2/1 - w40/45	(g)	kW	-	12	12	-	13	13,28	-	14,3	14,74
	COP-Wert (Gebläsekonvektor)	a2/1 - w40/45	(g)	W/W	-	2,9	-	-	2,8	-	-	2,7	-
	Heizleistung (Gebläsekonvektor)	a-7/-8 - w40/45	(h)	kW	-	11,5	11,5	-	12,5	12,5	-	13,5	13,5
	COP-Wert (Gebläsekonvektor)	a-7/-8 - w40/45	(h)	W/W	-	2,4	-	-	2,3	-	-	2,25	-
	Heizleistung (Gebläsekonvektor)	a-15/-16 - w40/45	(i)	kW	-	9,62	9,62	-	10,3	10,3	-	10,96	10,96
	COP-Wert (Gebläsekonvektor)	a-15/-16 - w40/45	(i)	W/W	-	2,11	-	-	2,07	-	-	1,98	-
	Kühlleistung	a35 - w23/18	(l)	kW	-	12.2	16.11	-	13,9	17,13	-	15,4	17,13
	EER	a35 - w23/18	(l)	W/W	-	4,6	-	-	4,4	-	-	4,2	-
	Kühlleistung (Gebläsekonvektor)	a35 - w12/7	(m)	kW	-	11,6	13,44	-	13,4	15,48	-	14	16,01
	EER-Wert (Gebläsekonvektor)	a35 - w12/7	(m)	W/W	-	3,1	-	-	2,93	-	-	2,9	-
EFFIZIENZEN	Energieeffizienzklasse beim Aufheizen von Wasser auf 35 °C	Warmer Climate				A+++			A+++			A+++	
	SCOP-Wert	Warmer Climate				6,64			6,59			6,46	
	ηs (Jahreszeitbedingte Effizienz beim Beheizen von Räumen)	Warmer Climate		ηs %		262,5			260,6			255,5	
	Energieeffizienzklasse beim Aufheizen von Wasser auf 35 °C	Average Climate				A+++			A+++			A+++	
	SCOP-Wert	Average Climate				5,08			4,89			4,84	
	ηs (Jahreszeitbedingte Effizienz beim Beheizen von Räumen)	Average Climate		ηs %		200,2			192,5			190,5	
	Energieeffizienzklasse beim Aufheizen von Wasser auf 35 °C	Cold Climate				A+++			A+++			A+++	
	SCOP-Wert	Cold Climate				4,3			4,36			4,35	
	ηs (Jahreszeitbedingte Effizienz beim Beheizen von Räumen)	Cold Climate		ηs %		168,8			171,3			170,9	
	Energieeffizienzklasse beim Aufheizen von Wasser auf 55°C	Warmer Climate				A++			A++			A++	
	SCOP-Wert	Warmer Climate				4,55			4,69			4,68	
	ηs (Jahreszeitbedingte Effizienz beim Beheizen von Räumen)	Warmer Climate		ηs %		179			184,6			184	
	Energieeffizienzklasse beim Aufheizen von Wasser auf 55°C	Average Climate				A++			A++			A++	
	SCOP-Wert	Average Climate				3,62			3,62			3,59	
	ηs (Jahreszeitbedingte Effizienz beim Beheizen von Räumen)	Average Climate		ηs %		141,6			141,8			140,7	
	Energieeffizienzklasse beim Aufheizen von Wasser auf 55°C	Cold Climate				A++			A++			A++	
	SCOP-Wert	Cold Climate				3,23			3,24			3,18	
	ηs (Jahreszeitbedingte Effizienz beim Beheizen von Räumen)	Cold Climate		ηs %		126			126,6			124,3	
LÄRMPEGEL	Schallleistungspegel Inneneinheit			dB(A)		-			-			-	
	Schalldruckpegel Inneneinheit		(n)	dB(A)		-			-			-	
	Schalldruckpegel Ausseneinheit (Nennwert)			dB(A)		70			72			72	
	Schalldruckpegel Ausseneinheit (Nennwert)		(o)	dB(A)		57			59			59	
ELEKTRISCHE DATEN	Absorptionskreis Anlage			W		4-95			4-95			4-95	
	Stromversorgung der Inneneinheit			V/ph/Hz		-			-			-	
	Maximale Stromaufnahme des internen Einheit mit aktiven Widerständen			A		-			-			-	
	Maximale Leistungsaufnahme der internen Einheit mit aktiven Heizungen			kW		-			-			-	
	Zusätzliche elektrische Widerstände			kW		-			-			-	
	Stromversorgung Aufseneinheit			V/ph/Hz		380-415/3/50			380-415/3/50			380-415/3/50	
	Maximale Stromaufnahme der externen Einheit			A		9,5			10,5			11,5	
	Maximale Leistungsaufnahme der externen Einheit			kW		5,8			6,2			6,6	
KÜHLKREISLAUF	Kompressorart					TWIN ROTARY			TWIN ROTARY			TWIN ROTARY	
	Durchmesser des Anschlusses am Kältemitteleingang			"		-			-			-	
	Kältemittel		(p)			R32			R32			R32	
	Treibhauspotenzial			GWP		675			675			675	
	Kältemittelfüllung			kg		1,8			1,8			1,8	
	Grenzwert für die Länge der Kühlrohre ohne Überprüfung der Mindestoberfläche gemäfs IEC 60335-2-40:2018		(q)			-			-			-	
HYDRAULISCHE DATEN	Hydraulische Anschlüsse			"		G5/4 BSP			G5/4 BSP			G5/4 BSP	
	Kapazität Ausdehnungsgefäfs			l		5			5			5	

ZUBEHÖR

	B0916	Bausatz 3-Wege-Ventil für BWW	○
KESSEL / PUFFER	01804	Speichertank HE 200 L	○
	01805	Speichertank HE 300 L	○
	01806	Speichertank solar HES 300 L	○
	01807	Speichertank Hybrid HY 300 L	○
	01808	Speichertank Solar-Hybrid HYS 300 L	○
	B0618	Boiler-Heizelement 2 kW	○
	B0666	Boiler-Heizelement 3 kW	○
	B0617	Flansch-Set für Heizelement	○
	01199	Wärmespeicher 50 L	○
	01200	Wärmespeicher 100 L	○

○ Optionales Zubehör | ● Serienmäfsiges Zubehör | — Zubehör nicht kompatibel

Beschreibung des Zubehörs auf Seite 54

Wichtiger Hinweis: optionales Zubehör kann in Kombination mit allen Wärmepumpenmodellen erworben werden. Wenn die Kompatibilität nur mit bestimmten Gröfsen möglich ist, wird dies in der Tabelle angegeben. Das Standardzubehör hingegen ist bereits in der Wärmepumpenverordnung enthalten.